CODIGO/CODE: DR/DM-SH-MV/103

REF:	MODIFICACIONES/CHANGES:	FECHA/DATE:	APROBADO/APPROVED:

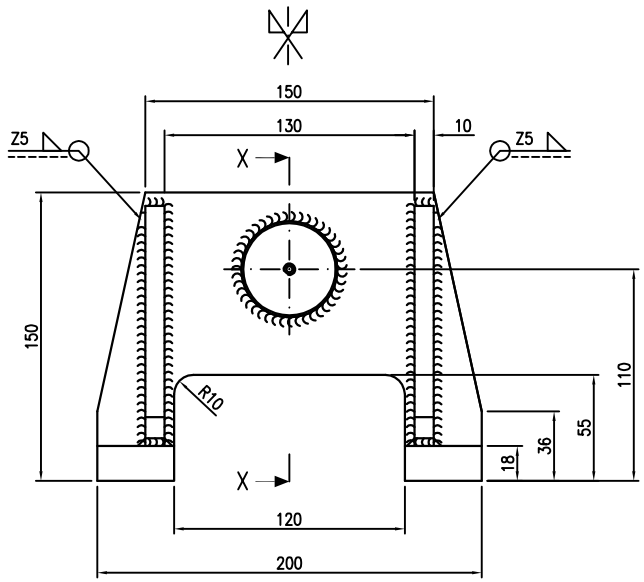

SECCIÓN X-X

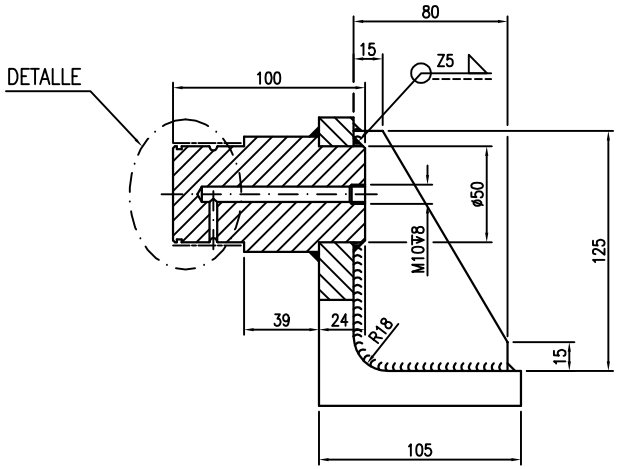

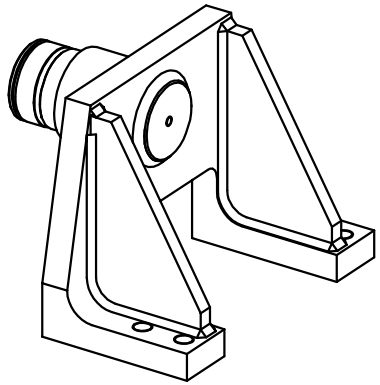

VISTA 3D

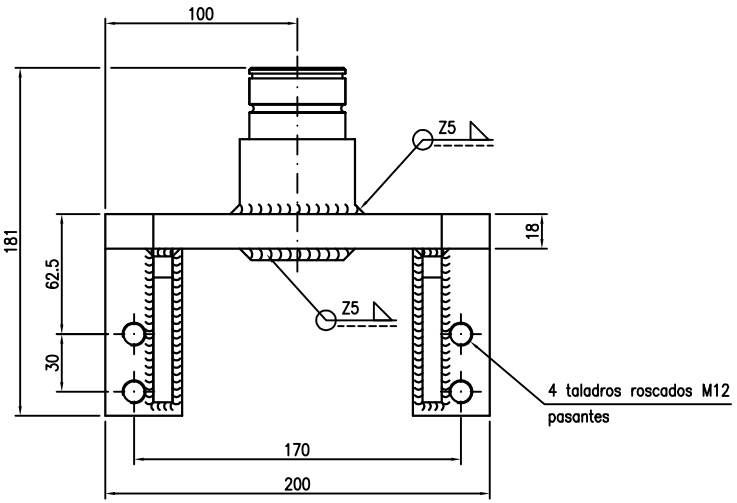

Detalle. Escala1:1

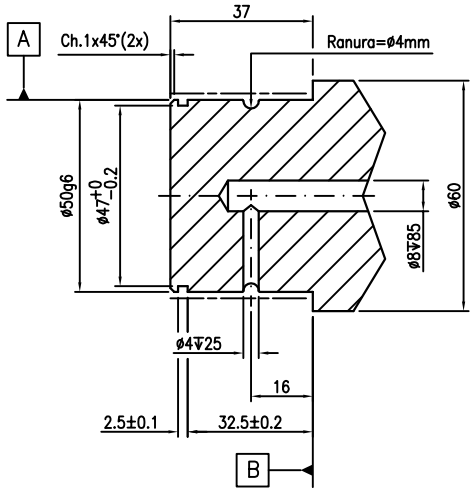

NOTAS:

1. Partir de perfil L 200x18.
2. Soldadura con electrodo básico.
3. Pintar imprimación de protección + color rojo RAL 3003 excepto superficies A y B

	Bogie Compuerta Observación Soporte Rueda Antivuelco		
CANTIDAD/QUANTITY: 18	MATERIAL: S-355	MASA/MASS:	PROTECCION SUPERFICIAL/SURFACE TREATMENT:
COTAS/DIMENSIONS: mm	ESCALA/SCALE: 1:2	VALIDO PARA/ISSUED FOR: FABRICACIÓN	FUENTE/SOURCE: DES

	NOMBRE/NAME:
ELABORADO/PREPARED: FECHA/DATE: 22-01-15	J. BARRETO
REVISADO/REVISED: FECHA/DATE:	L. CAVALLER
APROBADO/APPROVED: FECHA/DATE	L. CAVALLER
AUTORIZADO/AUTHORIZED: FECHA/DATE:	P. ALVAREZ

GRAN TELESCOPIO CANARIAS
C/Vía Láctea, s/n (Instituto de Astrofísica de Canarias)
38200 La Laguna (Tenerife) - ESPAÑA - Tlfno. 922 315031 - Fax 922 315032
e-mail: gtc@iac.es http://www.gtc.iac.es

CODIGO/CODE: DR/DM-SH-MV/103

Nº HOJA/SHEET Nº:		EDICION/ISSUE:	
1	1	1	A

GENERAL MANUFACTURING TOLERANCES ISO 2768-mK-(E)	SURFACE TEXTURE ISO 1302 N7	TOLERANCES OF FORM AND POSITION ISO 1101 / ISO 1101-2 LINEAR AND ANGULAR TOLERANCES ISO 406	DIN A2